SFM-AT800 / -S

solukon

Mit der SFM-AT800 / -S können Bauteile aller Hersteller gereinigt werden.

Reinigungskabine zum automatisierten Entpulvern strahlgeschmolzener Metallbauteile

Die SFM-AT800 reinigt strahlgeschmolzene Metallbauteile innerhalb einer dichten Prozesskammer mit gezielter Schwingungsanregung und automatisiertem Schwenken.

Durch programmierbares Schwenken der Bauteile samt Bauplattform um zwei Achsen werden auch komplexe Hohlräume und Stützstrukturen von ungebundenem Baumaterial befreit.

Die SFM-AT800-S ist eine Sonderausführung der SFM-AT800. Sie verfügt über zwei endlos rotierende Drehachsen mit Servoantrieben, sodass das Bauteil in jedem beliebigen Muster bewegt werden kann.

Beide Systeme basieren auf der Solukon Smart Powder Recuperation® Technologie.

solukon.de

© Solukon Maschinenbau GmbH

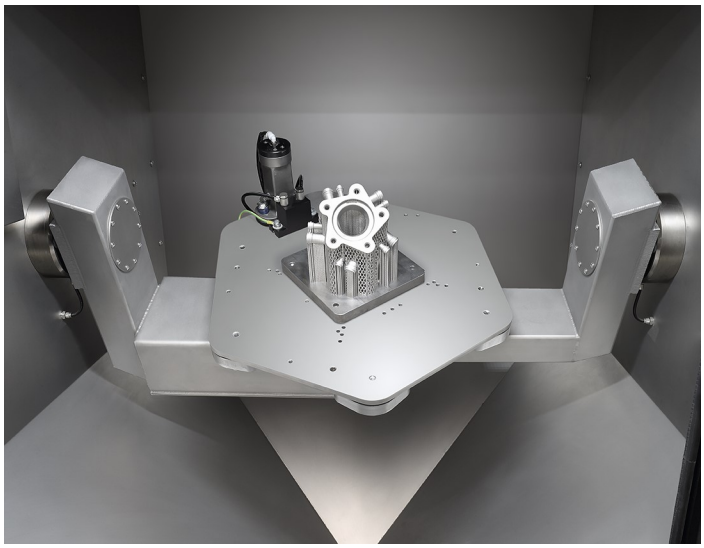

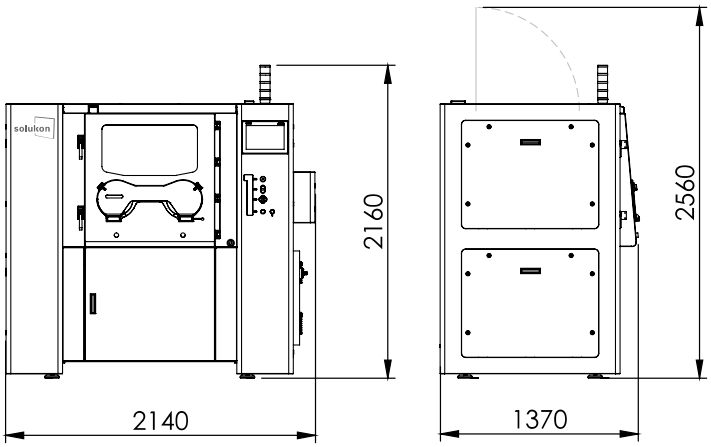

Technische Daten

Mindeststellmaße (B x T x H)	3.500 x 3.500 x 3.000	mm
Gewicht	900	kg
Netzspannung / Frequenz	400 / 50 - 60	V / Hz
Nennleistung	0,4 / 1,5*	kW
Stromaufnahme	16	A
Druckluft		
Arbeitsdruck	6	bar
Verbrauch	max. 300	l/min
Inertgas**		
Arbeitsdruck	6	bar
Verbrauch	max. 300	l/min

* bei der S-Version
** nur bei Inertisierungs-Option

Bauteilspektrum

- Material: Aluminium-, Stahl-, Titan- oder Kupferlegierung
- Gewicht: bis 300 kg
- Abmessungen: bis zu 600 x 600 x 600 mm³ (alternativ: 800 x 400 x 550 mm³)

Basisausstattung

- Automatisierte 2-Achs-Schwenkvorrichtung
- Materialschleuse mit Spezialgebinde zum Sammeln von Metallpulver
- Rüttler mit großem Frequenzbereich

S-Version

- Uneingeschränkte, programmierbare 2-Achs-Rotation
- Algorithmus-basierte SiDAM Software
- Händische Steuerung mittels Joystick
- OPC-UA Schnittstelle (Industrie 4.0-fähig)

Optionen

- Leistungsstarke Entstaubung für nicht reaktive Werkstoffe
- Schutzgas-Inertisierung nach ATEX für reaktive Werkstoffe
- Direkte Anbindung an eine Materialaufbereitung
- Dachbeladung
- Software zur Programmierung des Prozessablaufs (Geschwindigkeit, Haltezeit, Rüttlersteuerung)
- Programmierbarer Klopfer

Vorteile

- Geprüfter Explosionsschutz
- Hoher Schutz vor gefährlichen Stäuben
- Schnelle und wirtschaftliche Bauteilreinigung
- Komfortable Handhabung der Bauteile
- Qualifizierbare und reproduzierbare Reinigungsergebnisse

solukon.de

© Solukon Maschinenbau GmbH